1

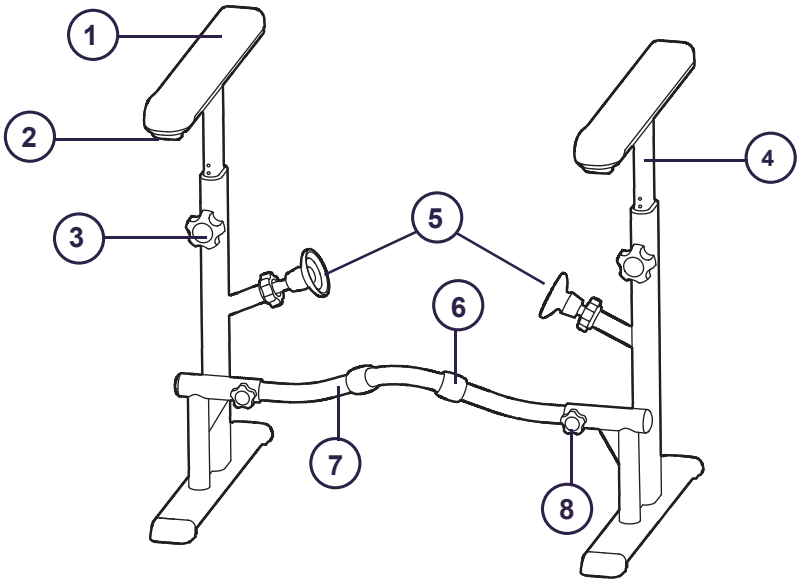
1
2
3
4
5
6
7
8

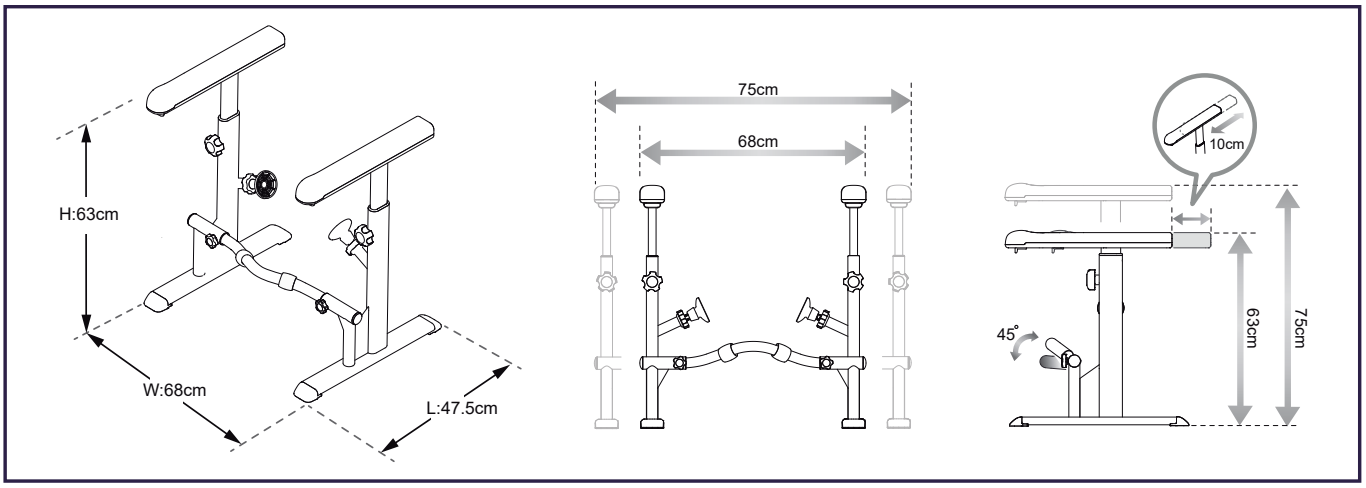
H:63cm
W:68cm
L:47.5cm
75cm
68cm
10cm
45°
63cm
75cm

2

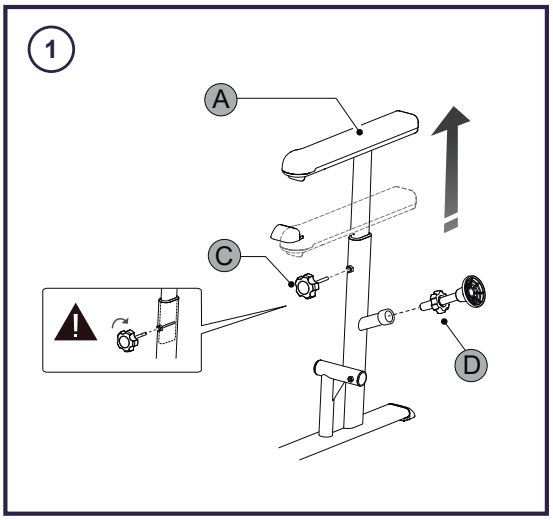
1
A
C
D

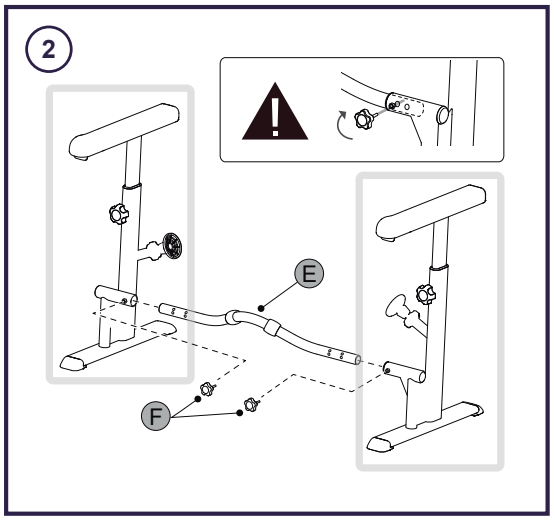
2
E
F

KMINA

CE

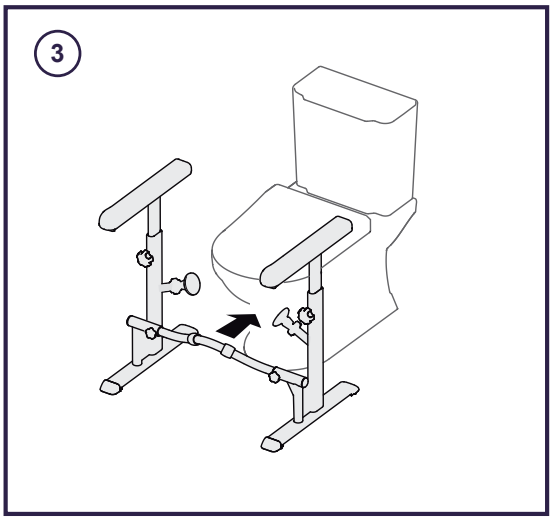

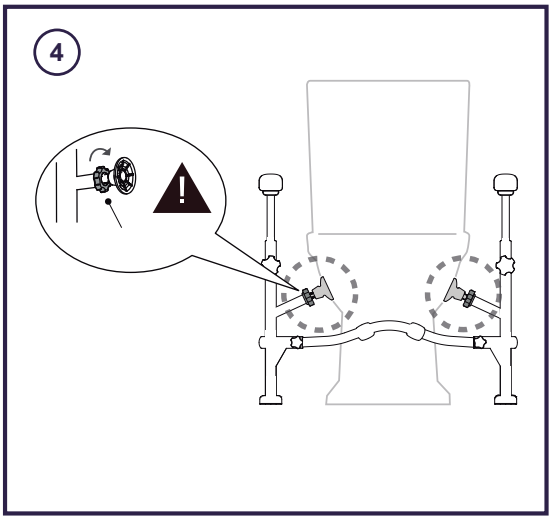

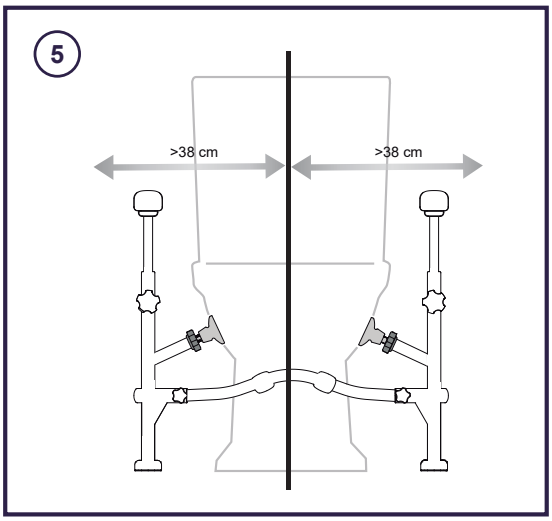

3

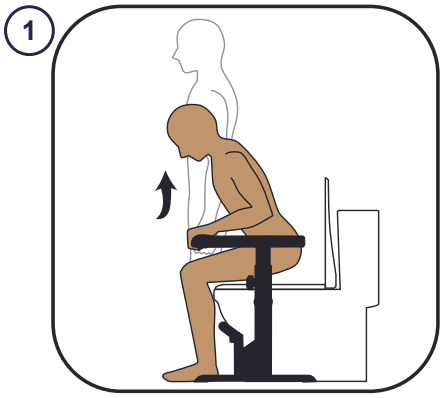

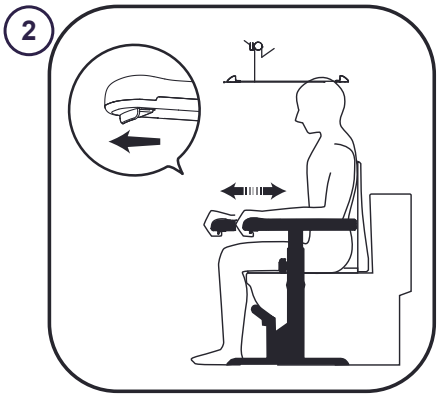

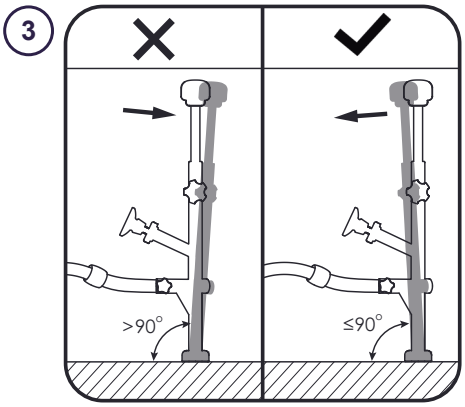

KMINA

CE

1.PARTES DEL PRODUCTO

1. Reposabrazos.
2. Botón de ajuste.
3. Rosca de ajuste de altura.
4. Tubo interior
5. Ventosas de sujeción laterales.
6. Centradores de caucho.
7. Tubo horizontal.
8. Rosca de ajuste de anchura.

2.AJUSTE

1. Levante el reposabrazos (**A**) hasta la posición deseada, inserte la rosca de ajuste (**C**) en el orificio y gírela en el sentido de las agujas del reloj hasta que quede bien fija en el tubo. Luego, introduzca la ventosa de sujeción lateral (**D**) en el tubo interior. Siga los mismos pasos para montar el otro reposabrazos.
2. Una los reposabrazos con el tubo horizontal (**E**) y fíjelos con las roscas de ajuste de altura (**F**). El tubo horizontal (**E**) se puede ajustar en dos ángulos (0º/45º) y en dos posiciones con diferente anchura (68/75 cm).
3. Coloque el dispositivo con el tubo horizontal completamente apoyado en la parte delantera del inodoro.
4. Ajuste las ventosas de sujeción laterales a ambos lados del inodoro. Asegúrese de que queden completamente fijas. La rosca debe quedar por encima de la línea amarilla para asegurar una correcta sujeción. Los dos reposabrazos deben quedar paralelos al suelo.
5. Identifique la línea central y confirme que está por lo menos a 38 cm de las paredes por ambos lados.

3.USO

1. Este dispositivo está diseñado para proporcionar soporte adicional y estabilidad para las funciones del inodoro.
2. Utilice los botones de ajuste situados debajo del reposabrazos para conseguir un apoyo más cómodo.
3. Antes de utilizarlo, sacuda los reposabrazos con las manos para comprobar su estabilidad.

ADVERTENCIAS

- Lea las instrucciones antes de la instalación.
- Todas las roscas deben quedar ajustadas y apretadas. Las ventosas de sujeción laterales deben quedar firmemente apretadas al inodoro.
- No desmonte, repare, ni modifique ningún componente.
- Los usuarios con capacidades físicas limitadas deben ser supervisados o asistidos cuando usen el dispositivo.
- Este dispositivo no está diseñado para soportar el peso total de una persona. El límite de peso para utilizarlo son 150 kg. No ponerse de pie sobre este producto. No utilizar como elemento auxiliar de ascenso.
- Los reposabrazos se pueden utilizar en ambos lados por igual. Si se aplica presión en un solo lado, utilice solamente la mitad del peso corporal. En caso de sobrecarga, el reposabrazos puede romperse.
- Confirme que todos los componentes y piezas estén bien ensamblados y atornillados antes de usarlo.
- Manténgalo alejado del calor.
- Ante cualquier problema o inquietud con respecto a la inestabilidad del producto una vez instalado, contacte con el vendedor.

LIMPIEZA Y MANTENIMIENTO

- Limpiar regularmente a mano con un paño húmedo, no utilizar productos abrasivos para su limpieza ni enjuagar con agua.

- Desinfecte el producto limpiando todas las superficies accesibles con desinfectante (después de desmontarlo, si es posible). Todos los productos de limpieza empleados deben ser eficaces, compatibles entre sí y proteger los materiales que van a limpiar.
- Para desinfección en medios hospitalarios, atenerse a las instrucciones de un especialista en higiene.

MANTENIMIENTO Y REVISIÓN PERIÓDICA

Si se respetan las indicaciones de limpieza y seguridad anteriores, el producto no necesita mantenimiento.
Revise el producto periódicamente para comprobar que no tiene daños y asegurarse de que está montado de forma segura.

USO REPETIDO

El producto es adecuado para un uso repetido. El número de veces que se puede volver a utilizar depende de la frecuencia de uso y la forma de usarlo. Antes de volver a utilizarlo, realizar una limpieza del producto y comprobar su seguridad técnica funcional, y restablecerla en caso de que fuera necesario.

RECICLAJE

De acuerdo con las recomendaciones del fabricante este producto es adecuado para reciclaje.
La eliminación y aprovechamiento de aparatos viejos y embalajes debe realizarse de acuerdo con las disposiciones legales vigentes.

GARANTÍA

KMINA garantiza que este dispositivo está libre de defectos. La garantía permanecerá vigente durante 2 años desde la fecha de compra original del consumidor. La garantía no se extiende a piezas expuestas a un desgaste natural que requieran un reemplazo periódico. Esta garantía no cubre:
- Piezas de repuesto suministradas por cualquiera que no sea KMINA o el distribuidor autorizado.
- Cualquier fallo de la unidad durante el período de garantía que no sea causado por un defecto del material o la mano de obra o si el fallo es causado por un mal uso.
- KMINA no es responsable de daños accidentales o daños a la propiedad.